図面番号	図面名称 外壁／屋根（水上）取合納まり図（外壁：ＡＬＣ,角波鉄板） ＪＦＥルーフ ロック５０

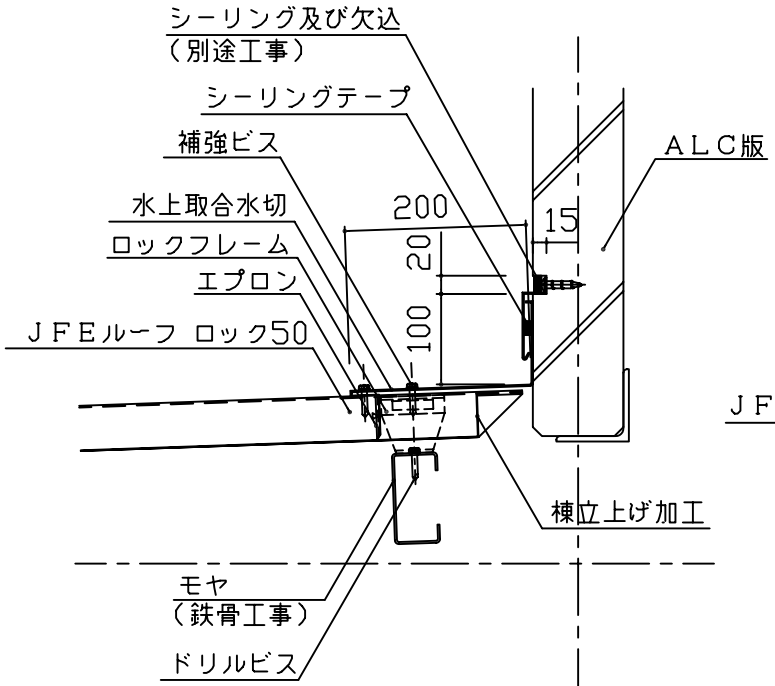

水上取合納まり図（１）

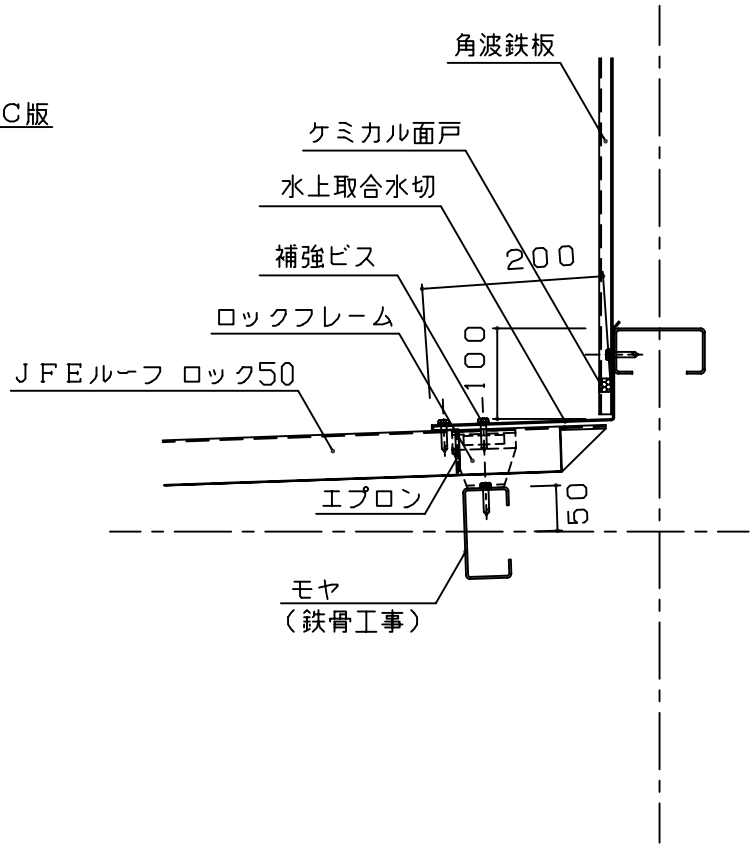

水上取合納まり図（２）