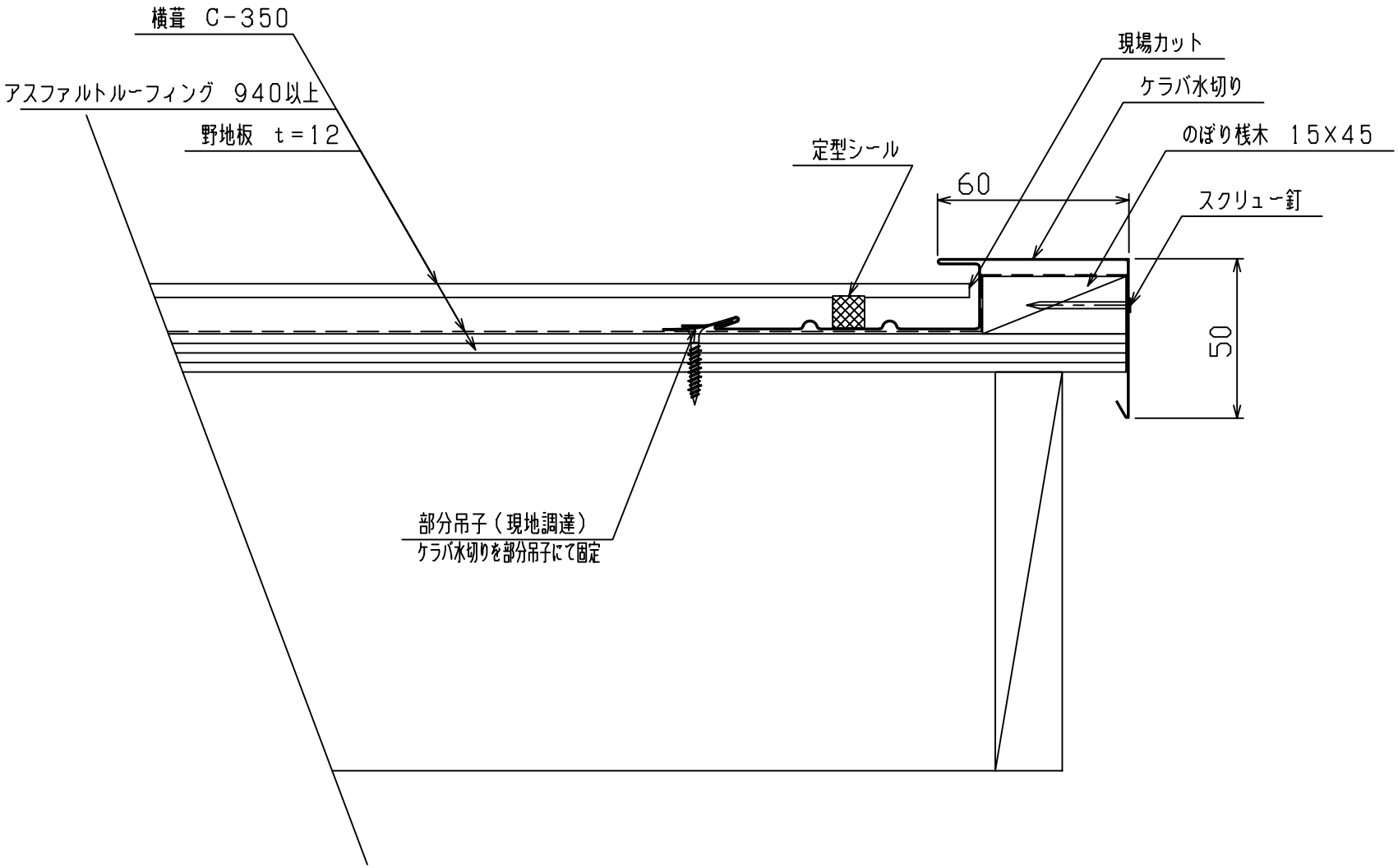図面番号	図面名称 ケラバ納まり図	ＪＦＥルーフ 横葺